S O t M

Ultimate High Performance Audio

sDP-1000 Operating Instructions
Rev. : 1.0

www.sotm-audio.com

주의 사항
Precautions

반드시 본 사용설명서를 모두 읽은 후 제품을 사용하십시오.
Please read this instruction carefully before use.

- □ **제품의 분해, 개조 등을 하지 마십시오.**
  Do not attempt to disassemble or modify the product.
- □ **제품에 진동, 충격을 가하지 마십시오.**
  Keep the product away from the external shocks or vibrations.
- □ **반드시 제품 후면의 전원 스위치를 off한 후 제품을 설치 하십시오.**
  When installing the product, turn off the power switch placed on the rear panel of the product.
- □ **손상 되거나 피복이 벗겨진 cable은 사용하지 마십시오.**
  Do not use the damaged or peeled cables.
- □ **반드시 제품 후면의 전원 스위치를 off한 상태에서 필요한 케이블을 연결 하십시오.**
  When connecting the cables, the power switch should be off.

- 제품의 외관, 내용물, 사양은 예고 없이 변경 될 수 있습니다.
Product specifications and features are subject to change without notice.

A/S 정보
Warranty information

1. 무상 A/S
Free warranty service

- 정상적인 사용 중 설계, 제조상의 결함으로 발생된 불량에 대하여 구입일로부터 1년간 A/S를 보증 합니다.
  In case of the defect is found caused by the design or the production flaw while using the device properly, a manufacturer is responsible for the faulty product and the free warranty service for 1 year from the date of purchasing.
- 배터리와 같은 소모품의 A/S 기간은 6개월 입니다.
  The consumable units such as batteries are covered in warranty service for 6 months only.
- 무상 A/S기간 중 이라도 천재지변 등 불가 항력적인 요인으로 인한 제품의 고장 및 파손은 무상 A/S대상에서 제외 됩니다.
  Even in the warranty service period, malfunction or damage of products caused by the inevitable incident such as a natural disaster is not subject of the free warranty service.

2. 유상 A/S
Warranty service at a cost

- 무상 A/S기간이 지난 제품.
  The product that free warranty service period is expired.
- 소비자 과실로 인한 제품의 고장.
  Malfunction of the product caused by a user's fault.
- 사고로 인한 제품 고장.
  Malfunction of the product caused by incidents.
- 지진, 수해, 낙뢰 등 천재지변으로 인한 제품의 고장
  Malfunction of the product caused by a natural disaster such as earthquake, flood, lightning & etc.
- 유상 A/S의 경우 운송비는 소비자 부담 입니다.
  In case of the warranty service at a cost, a customer should cover the transportation costs.

3. 소비자 과실 유형
Samples of a user's fault

- 제품의 분해, 개조 등을 한 제품
  In case of attempts to disassemble or modify the device
- 사용설명서에 명시된 사용법 미 준수로 인한 불량
  In case of not following the instructions on this manual

4. A/S를 의뢰하기 전 본 사용설명서와 홈페이지의 Q&A항목을 충분히 검토 하시기 바랍니다.
Please read this operating instructions & Q&A board on our website carefully before asking for the warranty service.

기본 구성품
Supplied accessories

1. sDP-1000



2. 리모컨
Remote controller

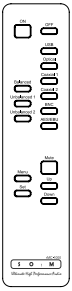

3. 배터리 충전용 전원 장치
Power supply for charging the battery



4. 사용 설명서
Operating instructions



5. 디바이스 드라이버 CD
Device driver CD

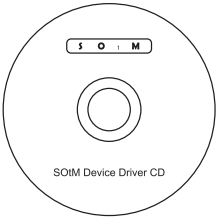

6. USB 케이블
USB cable



기능
Features

User interface
- 3.12" Graphic OLED display
- Soft feel front panel switch
- High quality remote controller

Audio inputs
- USB input
  - USB audio class 2.0
  - 32bit/192KHz PCM & DSD playback
  - Asynchronous audio interface
  - Ultra high performance audio clock
- Optical, Coaxial x 2, BNC, AES/EBU input
  - 24bit/192KHz PCM
  - Shielded transformer coupled input circuit
- Analog balanced x 1
- Analog unbalanced x 2

Digital processing
- 32bit up-sampler
- Selectable up-sampling rate : off, x1, x2, x4

Pre-amplifier
- Digitally controlled analog volume circuit : +10dB ~ -75dB, 0.5dB step
- Balance control
- Full balanced circuit
- Balanced x 1 and Unbalanced x 2 analog audio inputs
- Cross talk & off isolation improve design

Power supply
- Fully battery operation
- Two battery pack and automatic charger
- Ultra low noise regulator circuit

전면 구조
Front panel

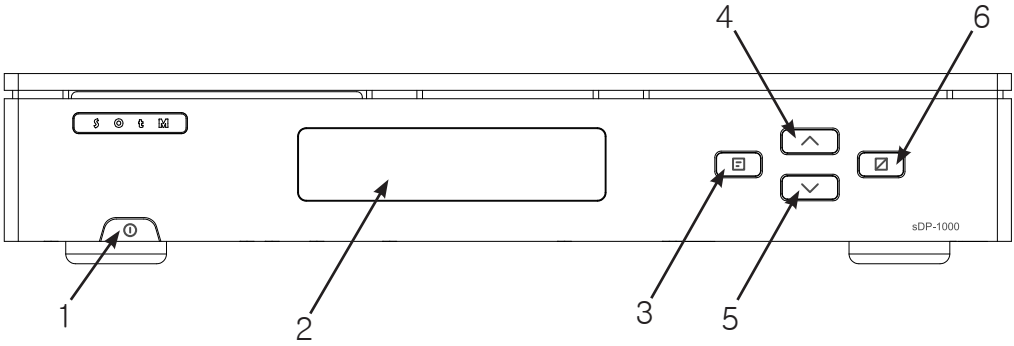

1. 대기모드 스위치
On/Standby switch
제품을 동작 상태로 전환 하거나 대기모드로 전환 합니다.
Used to set the product to On or Standby.

2. OLED 정보 표시 창
OLED display windows
제품 동작 상태를 표시 합니다.
Used to indicate the operational status.

3. 입력 선택 및 메뉴 스위치
Input selection/Menu switch
오디오 입력을 순차적으로 선택 합니다.
Used to select audio input in order.
2초 이상 누르고 있으면 설정 모드로 진입하여 제품의 기능을 조절 할 수 있습니다.
Press this button for 2 seconds to enter the setting mode and you can adjust the product functions.

4. 볼륨 증가 버튼
Volume increase button
볼륨을 한 단계 올립니다. 설정 모드에서는 설정 값을 변경 할 수 있습니다.
Used to increase the volume level and change the setting value at the setting mode

5. 볼륨 감소 버튼
Volume decrease button
볼륨을 한 단계 내립니다. 설정 모드에서는 설정 값을 한 단계 내리는 데 사용 됩니다.
Used to decrease the volume level and change the setting value at the setting mode.

6. 음소거 버튼
Mute button
음소거 기능을 on/off 합니다. 설정 모드에서는 설정값을 저장하고 이전 단계로 돌아 갑니다.
Used the mute on/off and save the setting value at the setting mode.

후면 구조
Rear panel

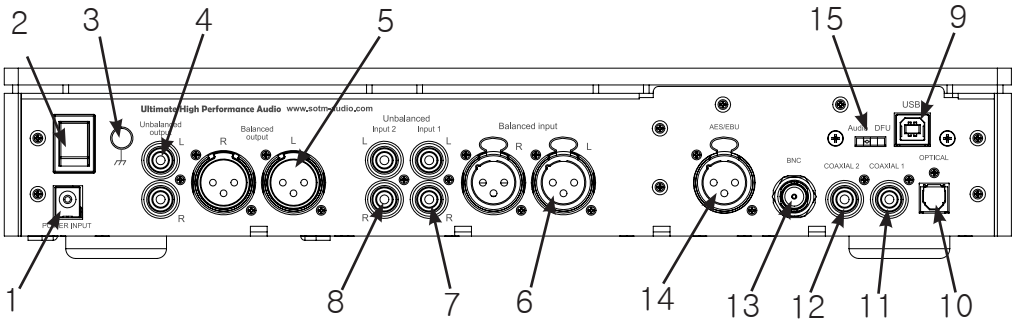

1. 충전용 전원 잭
Charger power jack
배터리 충전용 전원 입력 잭 입니다.
Power input jack for charging the battery.

2. 전원 on/off 스위치
Power on/off switch
제품의 동작 전원을 on/off 합니다.
Power on/ off to operate the product.

3. 접지 단자
Earth terminal
제품의 케이스 접지용 단자 입니다.
Connect to earth(ground).

4. 언밸런스 출력 단자
Unbalanced output connector
파워앰프의 언밸런스 입력 단자와 연결 합니다.
Connect to the unbalanced input of the power amplifier.

5. 밸런스 출력 단자
Balanced output connector
파워앰프의 밸런스 입력 단자와 연결 합니다.
Connect to the balanced input of the power amplifier.

6. 밸런스 입력 단자
Balanced input connector
CD player나 DAC와 같은 소스 기기의 밸런스 출력 단자와 연결 합니다.
Connect to the balanced output of the audio source device such as CD player or DAC.

7. 언밸런스 입력 단자 1
Unbalanced input connector 1
CD player나 DAC와 같은 소스 기기의 언밸런스 출력 단자와 연결 합니다.
Connect to the unbalanced output of the audio source device such as CD player or DAC.

8. 언밸런스 입력 단자 2
Unbalanced input connector 2
CD player나 DAC와 같은 소스 기기의 언밸런스 출력 단자와 연결 합니다.
Connect to the unbalanced output of the audio source device such as CD player or DAC.

9. USB 입력 단자
USB input connector
PC의 USB audio용 포트와 연결 합니다.
Connect to the USB port of PC.

10. 디지털 광 입력 단자
Optical input connector
CD player나 DDC의 디지털 광 출력 단자와 연결 합니다.
Connect to the optical output connector of the audio source device such as CD player or DDC.

11. 디지털 동축 입력 단자 1
Digital Coaxial input connector 1
CD player나 DDC의 디지털 동축 출력 단자와 연결 합니다.
Connect to the digital coaxial output connector of the CD player or DDC.

12. 디지털 동축 입력 단자 2
Digital Coaxial input connector 2
CD player나 DDC의 디지털 동축 출력 단자와 연결 합니다.
Connect to the digital coaxial output connector of the CD player or DDC.

13. 디지털 BNC 입력 단자
Digital BNC input connector
CD player나 DDC의 디지털 BNC 출력 단자와 연결 합니다.
Connect to the digital BNC output connector of the CD player or DDC.

14. AES/EBU 입력 단자
AES/EBU input connector
CD player나 DDC의 AES/EBU 출력 단자와 연결 합니다.
Connect to the AES/EBU output connector of the CD player or DDC.

15. USB 기능 선택 스위치
USB mode selector switch
USB입력 단자의 기능을 선택 합니다.
Select USB input connector functions.
- Audio 위치: USB audio 기능을 이용합니다.
  Audio position : When used USB audio.
- DFU 위치 : USB 포트를 이용하여 제품의 제어프로그램을 업그레이드 할 때 선택 합니다.
  DFU position : When used to upgrade the control F/W of product through the USB port.

- 제어프로그램 업그레이드 방법은 홈페이지를 참조 하십시오.
  Please refer the website to find out how to upgrade the control F/W.

리모컨
Remote controller

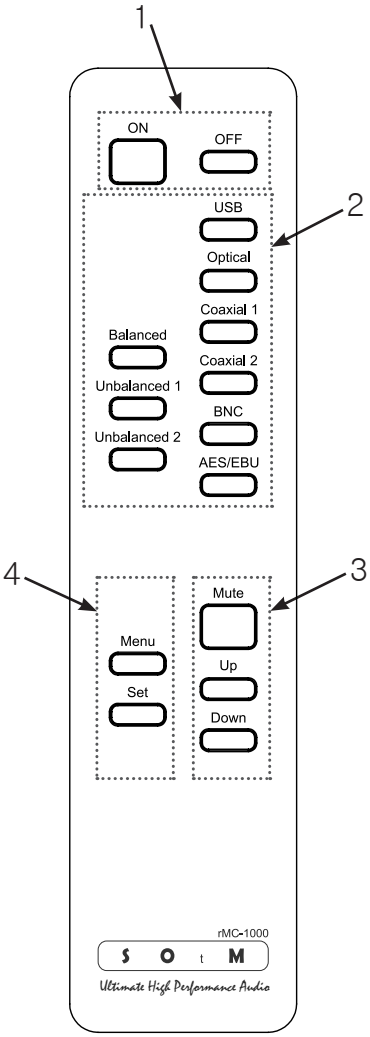

1. 대기모드 on/off 스위치
Standby on/off switch

ON : 제품을 동작 모드로 전환 합니다.
Change to normal operating mode.
OFF : 제품을 대기모드로 전환 합니다.
Change to standby mode.

2. 입력 선택 스위치
Input select switch

각 버튼을 누르는 것에 따라 입력소스가 선택 됩니다.
Select the input source by pressing each button.

3. 볼륨 조절 스위치
Volume control switch

Mute : 음소거를 선택 합니다.
Mute on/off
Up : 볼륨을 한단계 증가 합니다.
Increase the volume.
Down : 볼륨을 한단계 감소 합니다.
Decrease the volume.

4. 설정메뉴 스위치
Setting mode switch

Menu : 설정 모드로 진입 하거나 설정 모드를 변경 합니다.
Enter or change the setting mode.
Set : 설정값을 저장하고 이전 단계로 돌아 갑니다.
Save the setting value and go back to the previous stage.
Set + Mute : Up-sampler기능을 on/off 선택 합니다.
Turn the Up-sampler on/off.
Set + Up : Up-sampler의 sampling rate를 선택 합니다.
Select the up-sampler sampling rate.

- 리모컨 배터리 교환 방법 -
How to change the batteries of the remote controller.

1. 제품 하단의 나사를 모두 풀고 커버를 분리 합니다.
   Loosen screws at the bottom of the remote controller and open the cover.
2. 회로기판의 커넥터와 연결된 배터리 케이블을 가볍게 잡아 당겨 회로 기판과 분리 합니다.
   Disconnect the batteries from the PCB connector by pulling the battery cable slightly.
   새로운 배터리를 분리한 커넥터에 다시 연결 합니다.
   Connect the new batteries to PCB connector.
3. 제품 커버를 닫고 나사를 다시 조입니다.
   Close the cover and fasten the screws.

□ **반드시 몰렉스(Molex)사의 51021 커넥터가 연결 되어 있는 CR2032 코인배터리를 사용 하십시오.**
Make sure to use the CR2032 coin cell which is connected Molex 51021 connector.

OLED 표시창
OLED display window



1. 입력 선택 정보
Input source information
선택한 입력소스를 표시 합니다.
Display the selected input source.

2. 입력 신호 상태 정보
Input signal status information
LOCK : 디지털 오디오 신호가 입력 되고 있습니다.
The Digital audio signal is detected.
UNLOCK : 디지털 오디오 신호가 입력되고 있지 않습니다.
The Digital audio signal is not detected.
Non-PCM : 입력되는 신호가 PCM신호가 아닙니다.
The Input signal is not the PCM audio signal.

3. 업샘플러 동작 상태와 입력 샘플레이트 정보
Display the Up-Sampler status and the input sampling rate information
좌측에는 업샘플러의 동작 상태가 표시 되며 우측에는 입력되는 신호의 샘플레이트 정보가 표시 됩니다.
The Up-Sampler operating status displays on the left and the input sampling rate information displays on the right.
업샘플러의 동작 상태는 표시되는 아이콘에 따라 아래 표와 같이 동작 됩니다.
The following chart is shown the operation status by the sampling rate.

Input fs	S x1	S x2	S x4
32.0KHz	32Bit/48.0KHz	32Bit/96.0KHz	32Bit/192.0KHz
44.1KHz	32Bit/44.1KHz	32Bit/88.2KHz	32Bit/176.4KHz
48.0KHz	32Bit/48.0KHz	32Bit/96.0KHz	32Bit/192.0KHz
88.2KHz	32Bit/44.1KHz	32Bit/88.2KHz	32Bit/176.4KHz
96.0KHz	32Bit/48.0KHz	32Bit/96.0KHz	32Bit/192.0KHz
176.4Khz	32Bit/44.1KHz	32Bit/88.2KHz	32Bit/176.4KHz
192.0KHz	32Bit/48.0KHz	32Bit/96.0KHz	32Bit/192.0KHz
DSD	DSD	DSD	DSD

4. 배터리 동작 상태
Battery operation status
좌측에는 배터리 팩 1의 동작 상태가 표시 되며 우측에는 배터리 팩 2의 동작 상태가 표시 됩니다.
Indicate the battery pack 1 status on the left and the battery pack 2 status on the right.
배터리의 동작 상태는 표시되는 아이콘에 따라 아래 표와 같이 동작 됩니다.
The following chart is shown the battery operation status.

	사용 중 Used	충전 중 Charging	충전 완료 Charging complete	저전압 Low battery
배터리 팩 1 Battery pack 1	BP1	BP1		BP1
배터리 팩 2 Battery pack 2	BP2	BP2		BP2

5. 볼륨 정보
Volume level
설정된 볼륨 값을 dB단위로 표시 합니다.
Display the volume level in dB unit.
음소거 시에는 아래와 같은 Mute 아이콘 표시 됩니다.
Mute icon is displayed when it is muted.



6. 볼륨 표시 바
Volume level bar graph
설정된 볼륨 값이 막대 그래프로 표시 됩니다.
Display the volume level in a bar graph.

제품 설치 및 사용 방법
Installation and Use

1. 제품을 설치 하기 전 반드시 본 제품 설명서를 모두 읽어 보십시오.
   Please read this manual thoroughly before the installation.

2. 제품 설치 시 제품의 후면은 타 제품 또는 벽과의 거리를 반드시 15cm이상 거리가 유지되도록 설치 하십시오.
   When installing the unit, the rear plate should be more than 15cm away from the wall or other products.

3. 제품 설치 시 제품의 상판과 좌우면은 타 제품 또는 벽과의 거리를 반드시 5cm이상 거리가 유지되도록 설치 하십시오.
   When installing the unit, the top and side plates should be more than 5cm away from the wall or other products.

4. 제품에 타제품과 케이블을 연결 하기 전 제품의 전원이 켜져 있을 경우 전면의 대기모드 스위치를 이용해 제품을 대기 상태로 전환 하십시오.
   The unit should be in standby status before making connections with the cables and other products.

5. 필요한 케이블을 모두 연결 합니다.
   Connect all cables needed.
   (PC와 연결을 위한 USB 케이블 중 일부 USB케이블은 고속 전송을 하지 못하는 케이블이 있습니다. 반드시 USB 2.0 인증을 획득한 케이블을 사용하십시오.)
   (Some USB cables are not available for USB 2.0 high-speed transmission, so make sure to use the USB cable should be certified by USB 2.0.)

6. 배터리 충전용 전원 장치를 제품 후면의 충전용 전원 잭에 연결 하십시오.
   Connect the power jack for charging batteries to the rear panel of the unit.

7. 제품 전면의 대기전원 스위치를 누르면 잠시 후 전면 표시창에 로고가 표시 된 후 제품이 동작 상태로 전환 합니다.
   Press the standby button to operate the unit and then SOtM logo will be shown.

8. 윈도우즈 OS를 사용하는 PC는 본 제품과 USB로 연결하여 음악을 재생하기 위해서는 반드시 드라이버 설치를 하여야 합니다. 필요 시 다음 페이지의 윈도우즈 OS용 USB audio class 2.0 driver 설치 방법을 참고 하시어 드라이버를 설치 하십시오.
   The driver should be installed to playback the music by USB connections based on Windows OS, please refer how to install the driver at the next page.

9. 전면의 스위치 또는 리모컨을 이용하여 원하는 입력을 선택하고 볼륨을 조절하여 음악을 감상 하십시오.
   Select the input source by the remote controller or the buttons on the front panel, and adjust the volume, you can enjoy the music.

10. 제품을 사용하지 않을 겨우는 제품 전면의 대기전원 스위치를 이용해 제품을 대기 상태로 전환 하십시오.
    Set to standby status when you don't use this unit.

- 주의 사항 -

□ 본 제품은 배터리 충전용 전원 장치를 항상 제품과 연결하여 사용 하도록 설계 되어 있습니다. 장기간 사용하지 않을 경우를 제외하고는 반드시 충전용 전원 장치를 제품과 연결 하십시오.
This unit is designed to connect the power jack for charging batteries all the time, please make sure to connect them always expect when you don't use this unit for a long time.

□ 제품을 장기간 사용하지 않을 경우는 제품 후면의 전원 스위치를 이용하여 전원을 끄십시오.
Please turn off the power switch placed on rear panel when you don't use the unit for a long time.

제품 사양
Specification

USB input
- USB specification 2.0 or higher
- USB audio class 2.0
- 32bit/192KHz PCM & DSD playback
- Native ASIO support

Optical, Coaxial, AES/EBU input
- Max bit-depth : 24bit
- Sampling rate : 32KHz, 44.1KHz, 48KHz, 88.2KHz, 96KHz, 176.4KHz, 192KHz
- Impedance
  - Coaxial, BNC : 75Ω
  - AES/EBU : 110Ω

Balanced input
- Max input voltage : 4 Vrms
- Input impedance : > 10kΩ
- Frequency range : 20~20KHz @ ±0.1dB

Unbalanced input
- Max input voltage : 4 Vrms
- Input impedance : > 10kΩ
- Frequency range : 20~20KHz @ ±0.1dB

Balanced output
- Output voltage at 0dB : 3.8 Vrms ±5%
- Output impedance : 47Ω ±5%
- Frequency range : 20~20KHz @ ±0.1dB
- THD : < 0.003% @ 1KHz, 0dB

Unbalanced output
- Output voltage at 0dB : 3.8 Vrms ±5%
- Output impedance : 47Ω ±5%
- Frequency range : 20~20KHz @ ±0.1dB
- THD : < 0.003% @ 1KHz, 0dB

Volume control
- Setting range : −75 ~ +10dB, 0.5dB step

Charging power input
- Input voltage : 9Vdc ±1%
- Max input current : 3A

Operating environment
- Operating temperature : 10°C ~ 35°C
- Storage temperature : −10°C ~ 50°C
- Operating & storage humidity : 10% ~ 90%

Dimensions
- Width : 360 mm
- Height : 68 mm
- Depth : 245 mm

Weight
- 4 Kg >

윈도우 OS 용 USB audio class 2.0 driver 설치 방법
Windows OS USB audio class 2.0 driver installation

제품 설치 및 사용 시 주의사항

1. **본 제품은 Windows OS용 USB audio class 2.0 드라이버 CD가 별도로 제공되며 사용자가 직접설치 해야 합니다.**
   The user should install the USB audio class 2.0 drivers for Windows OS.

2. **Linux와 Apple OS-X의 최신 버전에는 USB audio class 2.0 driver가 내장되어 있어 별도의 드라이버 설치 작업이 필요하지 않습니다.**
   The user doesn’t need to install the USB audio class 2.0 drivers for the latest version of Linux and Apple OS-X.

3. **USB audio기능은 사용하는 OS와 PC의 상태에 따라 성능의 차이가 나타날 수 있습니다.**
   The function for USB audio will be different depends on the performance of OS and PC.

4. **USB 확장 cable등은 사용하지 마십시오.(PC내부의 USB 배선 포함)**
   Don’t use the USB extension cable.(including USB cables inside of PC)

5. **최상의 성능을 위해 windows 7이상의 OS 사용을 권장하며 ASIO또는 WASAPI출력 사용을 권장 합니다.**
   OS above Windows7 is recommended for the best performance and ASIO and WASAPI output are also recommended.

USB audio class 2.0 driver 설치 방법

1. PC에 드라이버 CD를 넣으면 드라이버 설치 프로그램이 자동으로 실행 됩니다. (설치 프로그램이 자동으로 실행 되지 않을 경우 설치 CD의 “₩SOtM USB Audio 2.0 Driver”폴더를 열어 ‘setup.exe’파일을 실행 합니다.)
   Please put the driver CD into PC, and the setup program will run automatically. (If not, please execute ‘setup.exe’ in “₩SOtM USB Audio 2.0 Driver”)



2. 다음과 같은 설치 초기 화면이 나타나면 “Next”버튼을 눌러 설치 다음단계를 진행 합니다.
   Please click “Next” button to proceed the next steps.



3. 드라이버가 설치 될 폴더를 선택하고 “Install”버튼을 눌러 설치를 시작 합니다.
   Please select the folder and click the “install” button to start the installation.

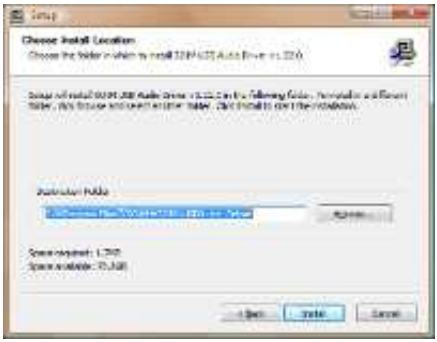

윈도우 OS 용 USB audio class 2.0 driver 설치 방법
Windows OS USB audio class 2.0 driver installation

4. 필요한 프로그램이 복사되며 설치가 진행 됩니다.
The installation is started.

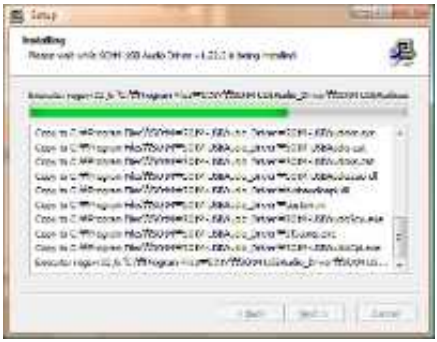

□ **주의 사항 : USB audio class 2.0 driver의 버전에 따라 USB기기를 PC와 USB 케이블로 연결 하고 제품을 동작시킨 상태에서 설치 작업을 진행해야 합니다.**
Caution : Depends on USB audio class 2.0 driver version, the unit should be connected to PC by USB cable, and install the driver while the unit is in operation.

5. 약간의 시간이 지나고 아래와 같이 제품을 연결하고 전원을 켜달라는 메시지가 나오면 제품을 USB cable로 PC와 연결하고 제품을 동작 상태로 설정 한 후 "확인"버튼을 눌러 설치를 계속 진행 합니다.
After a while, the following message will be shown. Please connect the unit to PC by USB cable and make sure the unit is in operation status, and then click the " OK" button and proceed the installation.

□ **주의 사항 : USB audio class 2.0 driver의 버전에 따라 아래 메시지가 4번 항목 이전에 나타나거나 생략 될 수 있습니다.**
Caution : Depends on USB audio class 2.0 driver version, the following message will be skipped or appeared before the 4th stage.

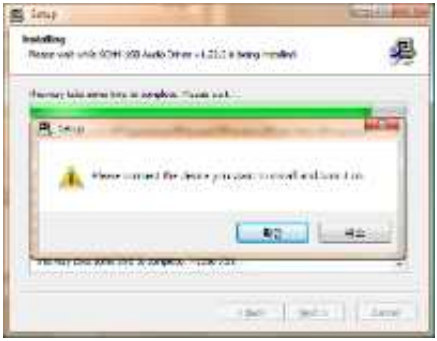

6. 제품 인식과 설정이 완료 되면 "Next"버튼을 눌러 종료 단계로 넘어 갑니다.
Press the " Next" button to go to the final stage once the setup is completed.

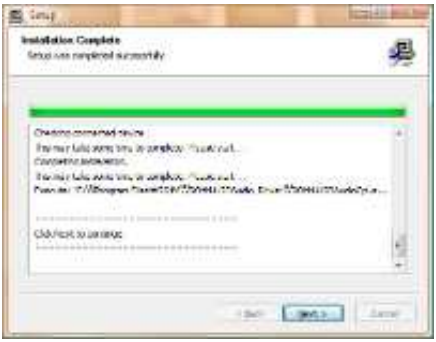

7. "Finish"버튼을 눌러 설치 프로그램을 종료 합니다.
To complete the installation the driver, please click the



"Finish" button.

USB audio class driver 제어판 설정
USB audio class driver control panel settings

1. 드라이버 설치가 완료 되면 아래와 같이 작업표시줄의 알림 영역에 USB Audio Class Driver Control Panel의 icon이 표시 됩니다.
   The USB Audio Class Driver Control Panel's icon will appear on the task bar once the installation has finished.



2. Control panel icon을 더블 클릭하면 다음과 같은 Driver Info 화면이 표시되며 드라이버의 버전정보 등을 확인 할 수 있습니다.
   Please double click the Control Panel icon and then the driver information will appear, you can check the driver version information and etc.



3. Buffer Settings를 선택하면 Streaming Buffer Size와 ASIO Buffer Size를 조절할 수 있습니다.
   If you select " Buffer Settings', you can adjust the streaming Buffer Size and ASIO Buffer Size.



4. Firmware Upgrade를 선택하면 제품의 USB auido기능의 프로그램을 업그레이드 할 수 있습니다. "Browse"버튼을 누르면 업그레이드 펌웨어 파일을 선택할 수 있는 열기 창이 표시 됩니다.
   If you select "Firmware Upgrade", you can upgrade the USB audio Firmware. Go to "brows" button to choose the available upgrade Firmware File.

□ **주의 사항 : 프로그램 업그레이드는 꼭 필요 시에만 실행하십시오.**
Please proceed the Firmware Upgrade when needed.

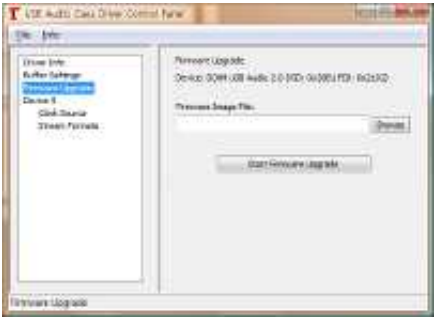

5. 열기창에서 업그레이드 할 프로그램 파일을 선택한 후 "열기"버튼을 눌러 펌웨어 선택을 마무리 합니다.
   Please select and open the firmware file.



6. "Start Firmware Upgrade"버튼을 누르면 펌웨어 업그레이드가 시작 됩니다.
   Please click the "Start Firmware Upgrade" button, and the firmware upgrade will be started.

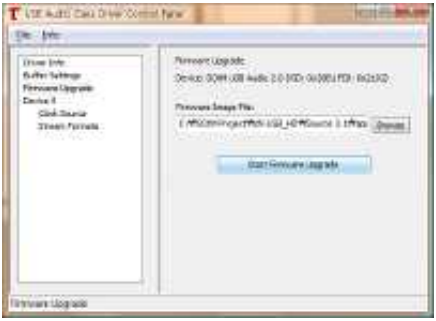

7. 펌웨어 업그레이드가 완료되면 다음과 같은 펌웨어 업그레이드 결과창이 표시됩니다. 결과를 확인 한 후 “Finish”버튼을 눌러 업그레이드를 종료합니다.
The following message will appear once finished. Please confirm the message and click the ‘finish’ button.

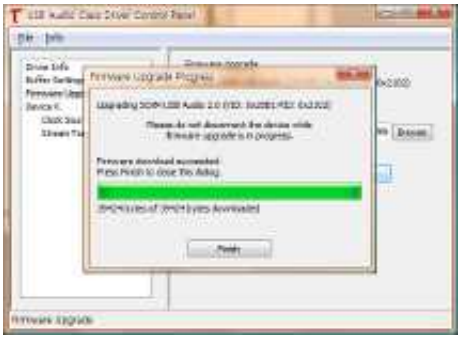

8. Device 0를 선택하면 설치된 드라이버와 연결된 USB 기기의 정보와 샘플레이트 정보가 표시 됩니다. Volume Control 영역의 “Input Channels” 또는 “Output Channels”버튼을 눌러 디지털 볼륨을 조절 할 수 있습니다.
If you select the Device 0, you could see the connected USB device information and the current sample rate. At the Volume Control, you can control the digital volume by “ Input Channels” or “ Output Channels”.

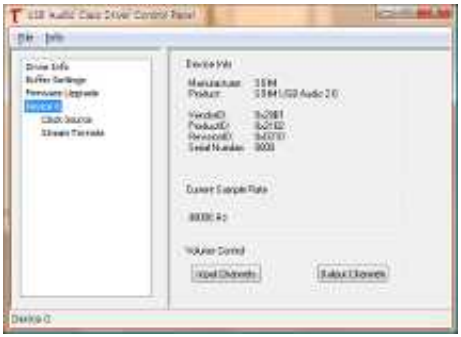

9. Volume Control창은 아래와 같이 표시되며 최대(0dB)및 최소(Mute) 값으로 버튼을 이용하여 제어를 할 수 있으며 슬라이드 바를 이용해 미세 조절이 가능합니다.
The Volume Control will be shown as the below image, and you can control the maximum(0dB) and minimum(Mute) values by the buttons or the slide bars.



10. Clock Source를 선택하면 제품에 사용중인 클럭소스의 정보를 볼 수 있으며 필요시 클럭소스를 선택할 수 있습니다.
If you select the Clock Source, you could see the information of the clock source and choose the clock source when needed.

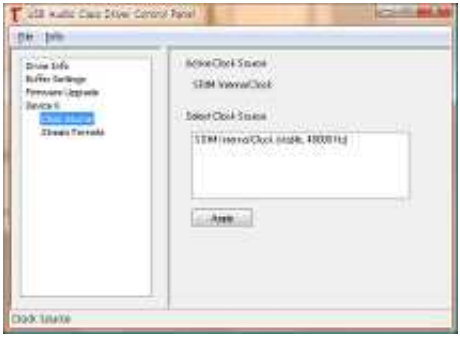

11. Stream Formats를 선택하면 사용중인 입출력 포맷 정보를 확인할 수 있으며 필요 시 입출력 포맷을 설정 할 수 있습니다.
If you select Stream Formats, you could see the input and output formats information, and setup the input and output formats when needed



S O t M

Ultimate High Performance Audio